第14回　モリコロパークカップ交流少年軟式野球大会　トーナメント表

A：野球場A面
B：野球場B面
C：野球場C面

第一日目(10/2)
第二日目(10/3)
第三日目(10/9)
第四日目(10/10)

一回戦

二回戦

三回戦(10/16)

準々決勝(10/17)

準決勝(10/23)

決勝・三決(10/24)
試合終了後
閉会式

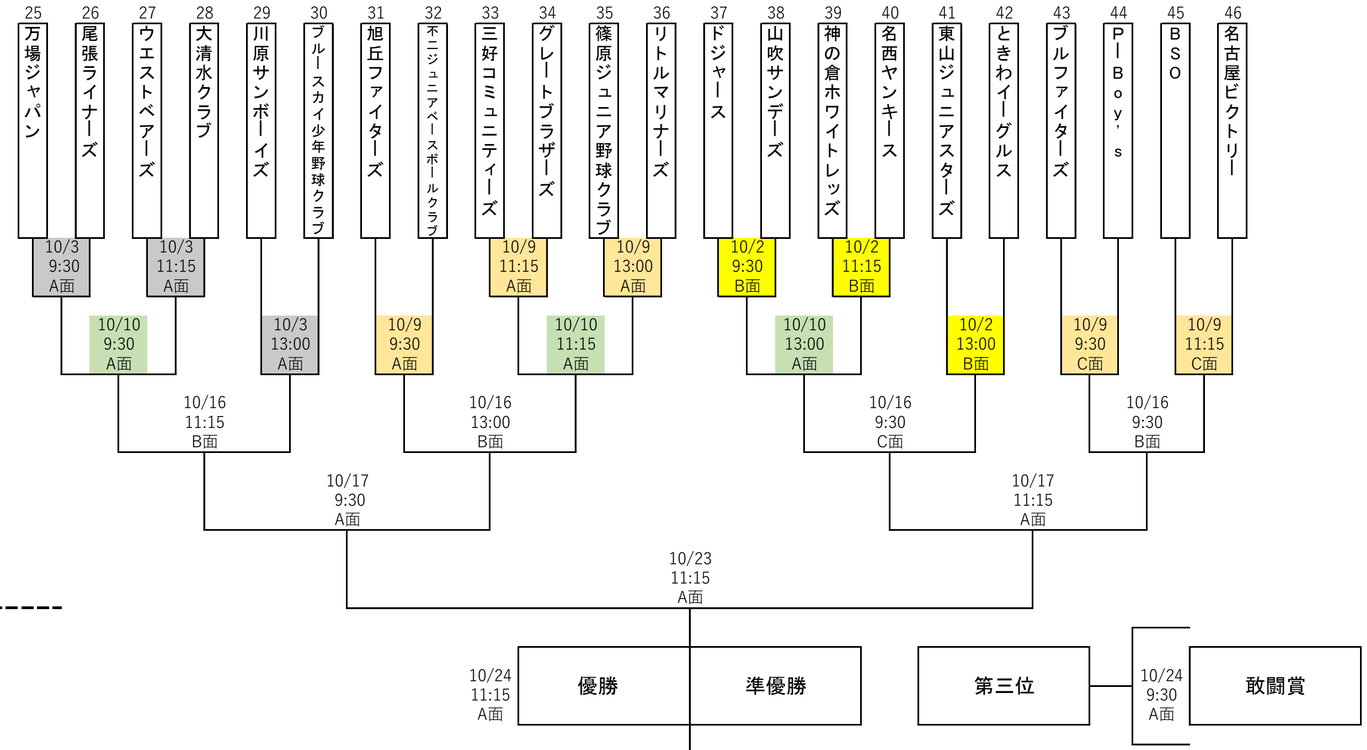

A：野球場A面
B：野球場B面
C：野球場C面

第一日目(10/2)
第二日目(10/3)
第三日目(10/9)
第四日目(10/10)